ЗАВОД ТАРНЫХ ИЗДЕЛИЙ
МЕТАЛЛПАК

Новое производство - новые возможности!

О КОМПАНИИ

История развития
Миссия, Цели, Приоритеты
Структура предприятия
Стратегия предприятия

ПРОИЗВОДСТВО

Оборудование
Литография
Контроль качества

ПРОДУКЦИЯ

Банка коническая и цилиндрическая для химии
Банка цилиндрическая для консервов

КОНТАКТЫ

ЗАО «ЗТИ» г. Самара
ООО «ЗТИ Металлпак» г. Лобня
Отдел продаж

ИСТОРИЯ РАЗВИТИЯ

2009

Компания приобрела земельный участок в г. Лобня Московской области размером более 6000 м².

2012

Сдача в эксплуатацию производственного комплекса. Подготовка всех необходимых документов для реализации продукции.

2013

Весной произошел запуск линий по производству банки конической ø 286 мм, объемом от 10 до 28 литров.

2014

В январе запущена линия литографи. В маепроизводство банки цилиндрической ø 99 и 109 мм, объемом от 0,75 до 1,2 литра.

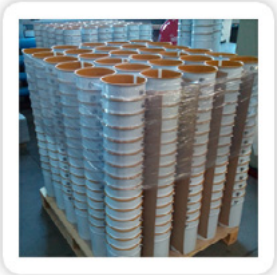

2015

В апреле запуск производства банки конической ø 180 и 240 мм.

Начато строительство нового корпуса.

2016

В ноябре запущено производство банки цилиндрической ø 99 мм для консервов № 12, № 13, № 13А и № 13Н.

МИССИЯ КОМПАНИИ

Предоставлять промышленным предприятиям России и стран СНГ современную металлическую тару, максимально отвечающую нормам безопасности, тем самым содействуя их экономическому росту, а также развитию отрасли производства промышленной тары в целом.

ЦЕЛИ КОМПАНИИ

Обеспечение потребителя продукцией, отвечающей его ожиданиям и требованиям.
Достижение лидирующих позиций среди производителей металлической тары.

ОСНОВНЫЕ ПРИОРИТЕТЫ КОМПАНИИ

Качество и безопасность продукции

Ориентированность на Заказчика

Бережная кадровая политика

Устойчивое развитие

СИСТЕМА МЕНЕДЖМЕНТА КАЧЕСТВА

ISO 9001:2008

В июне 2017 года в группе компаний ЗТИ для подтверждения действия сертификата на систему менеджмента качества была пройдена наблюдательная экспертиза на соответствие требованиям ИСО 9001:2008. В результате экспертизы в сертификат была включена новая площадка ООО «ЗТИ Сибирь».

СЕРТИФИКАТ

соответствия системы менеджмента требованиям стандарта ISO 9001:2008

В соответствии с правилами сертификации подтверждено выполнение требований стандарта в организации

ЗАО "Завод тарных изделий"
Юридический адрес: 443052, Самара, Земеца ул., 4, кор. 94 Б, Российская Федерация
Фактический адрес: 443022, Самара, Гаражный проезд, 2 А, Российская Федерация
с обособленными подразделениями (см. приложение)

в области:

Разработка, производство и реализация изделий из полимеров, металла и других материалов

Регистрационный номер сертификата: TIC 15 100 148963
Действителен до: 2017-07-31
Действителен с: 2014-08-01

Отчет по аудиту №: 3330 2NUQ E0

Сертификация проведена в соответствии с процедурой аудитирования и сертификации TIC и предусматривает проведение регулярных наблюдательных аудитов.

Орган по сертификации систем и персонала TÜV Thüringen e.V.

Йена, 2015-07-21

Приложение к сертификату № TIC 15 100 148963

ЗАО "Завод тарных изделий"
Юридический адрес: 443052, Самара, Земеца ул., 4, кор. 94 Б, Российская Федерация
Фактический адрес: 443022, Самара, Гаражный проезд, 2 А, Российская Федерация

Область действия сертификата распространяется на следующие филиалы:

Центральный офис

ЗАО "Завод тарных изделий"
Юридический адрес: 443052, Самара, Земеца ул., 4, кор. 94 Б, Российская Федерация
Фактический адрес: 443022, Самара, Гаражный проезд, 2 А, Российская Федерация

в области: Разработка, производство и реализация изделий из полимеров и других материалов

Подразделения

ООО "ЗТИ Металлпак"
141730, Московская область, г. Лобня, ул Гагарина, 16, Российская Федерация

в области: Производство и реализация изделий из металла и других материалов

ООО "ЗТИ Сибирь"
633101, Новосибирская обл., п. Толмачево, о.п. 3307, д. 17, Российская Федерация

в области: Производство и реализация изделий из полимеров и других материалов

Орган по сертификации систем и персонала TÜV Thüringen e.V.

Йена, 2015-07-21

ПОЛУЧЕНИЕ ДЕКЛАРАЦИИ О СООТВЕТСТВИИ

В ноябре 2016 года в Испытательной лаборатории ООО «ГЕЛИОС» были проведены сертификационные испытания банок металлических на соответствие требованиям Технического регламента Таможенного союза ТР ТС 005/2011 «О безопасности упаковки».
На основании проведенных испытаний ООО «ЗТИ Металлпак» была выдана Декларация о соответствии Таможенного Союза.

Регистрационный номер ТС №RU Д-RU.АБ73.В, дата регистрации 10.11.2016 г.

Выданная декларация соответствия подтверждает качество товара и дает право реализовывать товары на таможенной территории государств ТС.

ЕАС

ТАМОЖЕННЫЙ СОЮЗ
ДЕКЛАРАЦИЯ О СООТВЕТСТВИИ

Заявитель Общество с ограниченной ответственностью «ЗТИ Металлпак».
Основной государственный регистрационный номер: 1135047004993.
Место нахождения: 141730, Российская Федерация, Московская область, город Лобня, улица Гагарина, дом 16
Фактический адрес: 141730, Российская Федерация, Московская область, город Лобня, улица Гагарина, дом 16
Телефон: 84955777557, факс: 84955777557, адрес электронной почты: m.antonyan@metalpak.ru
в лице Директора Оганесяна Айка Маратовича
заявляет, что
Упаковка первичная потребительская для промышленной продукции в том числе пищевой продукции товарного знака «ЗТИ ЗАВОД ТАРНЫХ ИЗДЕЛИЙ»:
1. банки металлические конической формы со съемной крышкой вместимостью от 2,5 до 50 л;
2. банки металлические конической формы с несъемным верхним дном вместимостью от 2,5 до 12 л;
3. банки металлические цилиндрической формы со съемной крышкой вместимостью от 0,35 до 1,5 л;
4. банки металлические цилиндрической формы с несъемным верхним дном вместимостью от 0,35 до 1,5 л;

Продукция изготовлена в соответствии с ТУ 1417-001-42239620-14
изготовитель Общество с ограниченной ответственностью «ЗТИ Металлпак».
Место нахождения: 141730, Российская Федерация, Московская область, город Лобня, улица Гагарина, дом 16
Фактический адрес: 141730, Российская Федерация, Московская область, город Лобня, улица Гагарина, дом 16

код ТН ВЭД ТС 7310 21 110 1, 7310 21 110 9
Серийный выпуск
соответствует требованиям
ТР ТС 005/2011 "О безопасности упаковки"

Декларация о соответствии принята на основании
протокола испытаний № 8-20161811-2 от 18.11.2016 года, выданного испытательной лабораторией Общества с ограниченной ответственностью "ГЕЛИОС" (ООО "ГЕЛИОС"), аттестат аккредитации регистрационный № RA.RU.21АБ91 от 26.06.2015 года, срок действия – бессрочно
Дополнительная информация
Условия и срок хранения в соответствии с эксплуатационной документацией

Декларация о соответствии действительна с даты регистрации по 09.11.2021 **включительно.**

(подпись) А.М. Оганесян
(инициалы и фамилия руководителя организации-заявителя или физического лица, зарегистрированного в качестве индивидуального предпринимателя)

ЗТИ Металлпак

М.П.

Сведения о регистрации декларации о соответствии:

Регистрационный номер декларации о соответствии: ТС № RU Д-RU.АБ73.В
Дата регистрации декларации о соответствии 10.11.2016

УЧАСТИЕ В ВЫСТАВКАХ И КОНФЕРЕНЦИЯХ

2013
«Химия. ЛКМ. Экология.»
г. Екатеринбург

2013, 2014, 2015
«Рынки ЛКМ»
г. Сочи

2014
«МосБилд»
Экспоцентр г. Москва

2014
«РосУпак»
КрокусЭкспо г. Москва

2014
«Упаковка Сибири»
г. Новосибирск

2014, 2015
«ИНТЕРЛАКОКРАСКА»
Экспоцентр г. Москва

2017
«Агропродмаш»
Экспоцентр г. Москва

2017
«Интеравто»
КрокусЭкспо г. Москва

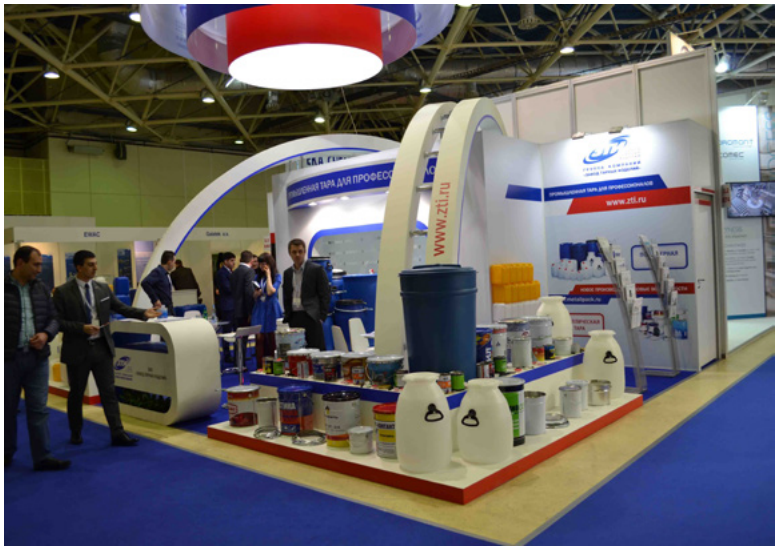

ПРОИЗВОДСТВО

Производственные площадки завода оснащены новейшим высокотехнологичным оборудованием известных мировых производителей.

Сборочный цех оборудован линиями резки по жести итальянской компании CEPAK, линией сборки Sabatier (Франция) и Soudronic (Швейцария).

ПРЕДПЕЧАТНАЯ ПОДГОТОВКА

Оборудование по выводу офсетных пластин CTP бельгиийской компании AGFA значительно повышает качество и сокращает срок выполнения заказа на литографию.

Утвержденный макет выводится на печать в течение нескольких часов, что дает возможность заказчику наглядно увидеть качество литографии на готовой продукции в самые сжатые сроки.

ЛАКИРОВКА И ПЕЧАТЬ

В современных условиях нанесение рисунка на тару - это не роскошь, а необходимость. Вряд ли какой-либо другой вид упаковки способен стать таким же эффективным инструментом маркетинга, как тара с рисунком фотографического качества.

Оперативность выполнения заказов по изготовлению литографированной продукции является ключевым фактором производства. Учитывая это, наше производство упомплектовано новейшим оборудованием известной немецкой фирмы KBA-MetalPrint.

ЛИТОГРАФИЯ

Тара из белой жести- прекрасная основа для нанесения литографии, которая имеет яркий привлекательный вид и рекламирует продукцию. Оперативность выполнения заказов по изготовлению литографированной продукции является ключевым фактором производства. Высокое качество литографии достигается не только новейшим оборудованием, но и высокой квалификацией сотрудников и проведением постоянного контроля качества нанесения покрытия.

Многоцветный рисунок может быть нанесен на корпус и крышку изделия. Каждый макет литографии, оттенки, цвета, текст согласовываются с заказчиком. По желанию заказчика в макет могут быть внесены изменения и дополнения.

KRONA
ТОНОЛ
ТОМАТНО-ДЕКОРАТ
DIKE
УНИХИМТЕК
ГРУППА КОМПАНИЙ
Ограко
ЩИТНЫЙ
www.praspak
PRASPAK
НПО
ЛАКОКРАСОЧНОЕ
MOK
LUKOIL
POLYFLEX EP
MERKID
ВЫСШЕЕ КАЧЕСТВО
ТОМАТНО-ДЕКОРАТ
ЕСТВЕННЫЙ ПРОИЗВОДИТЕЛЬ
ПАТРИОТ
Мясные
-консервы-
ПРЕМИУМ
КАЧЕСТВА
МОК-ПАТРИОТ
РОСНЕФТЬ
Смазка
ПИТО
ПОКРЫТИЕ
ЭКСТЕРЬЕРНОЕ
ПО ДЕРЕВУ
С ЗАЩИТОЙ ОТ
ЗАГРЯЗНЕНИЙ
90
GAZPROMNEF
ecofood
Armenia
УХА
По-царски
VAX
Unive
www.u
POMID
ЛИНЯ ДЕКОРАТИВНАЯ
ДЛЯ ДРЕВЕСИНЫ
Pinotex
LACKER SAU
ТЕРМОСТОЙКИЙ
ДЛЯ БАНИ
МАСТИКА
МУГЛЯ
МОРОЗОВСКИЙ
ХИМИЧЕСКИЙ
ЗАВОД
ГОТОВЕЧНЫЕ ЛАКОКРАСОЧНЫЕ ПОКРЫТИ
CERTA
БИТУМНЫЙ
Shahd
ТОМАТО PASTE
MERKID
Reoflex
MS Clear Express
быстросохнущий лак
fast acryl clear MS
ГИДРОПЛОМБА
4 кг
Hamé
ПАШТЕТ
из гусиной
печени

КОНТРОЛЬ КАЧЕСТВА

ВХОДНОЙ КОНТРОЛЬ

Система входного контроля качества поступающих материалов и комплектующих организуется службой качества и проводится в соответствии с ТУ 1417-001-42239620-14, а также согласно нормативно-технической документацией предприятия.

ОПЕРАЦИОННЫЙ КОНТРОЛЬ

Постоянная проверка изделия на всех участках технологического процесса осуществляется службой качества и позволяет оперативно выявить и устранить возникшие отклонения от нормативно-технических норм.

ПРИЕМОЧНЫЙ КОНТРОЛЬ

Подразумевает испытания и измерения готовых изделий и обобщение данных входного и операционного контроля. С каждой партии отбираются образцы готовой продукции для проведения всех видов испытаний и проверок.

ПЕРИОДИЧЕСКИЙ КОНТРОЛЬ

С определенной периодичностью металлическая тара подвергается проверочным испытаниям на соответствие заявленным требованиям согласно ТУ 1417-001-42239620-14.

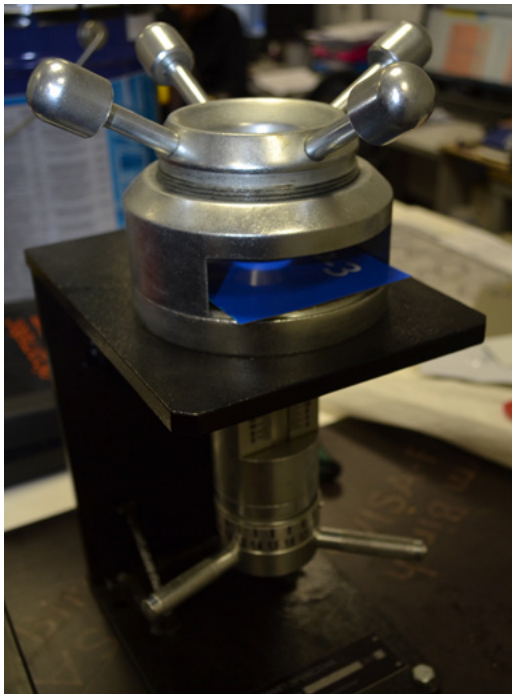

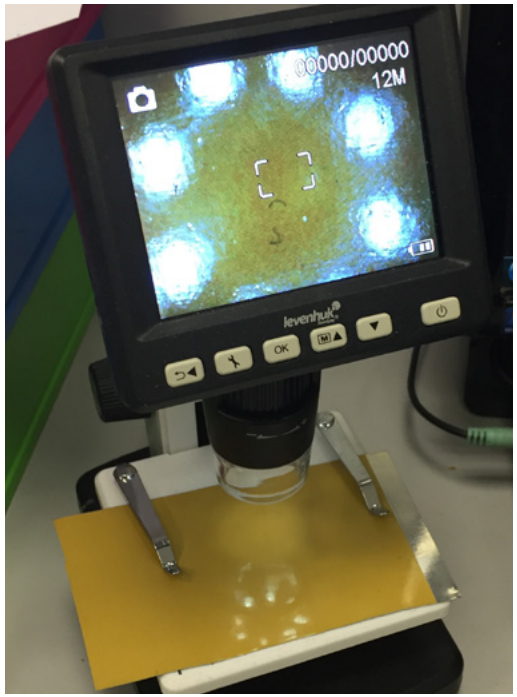

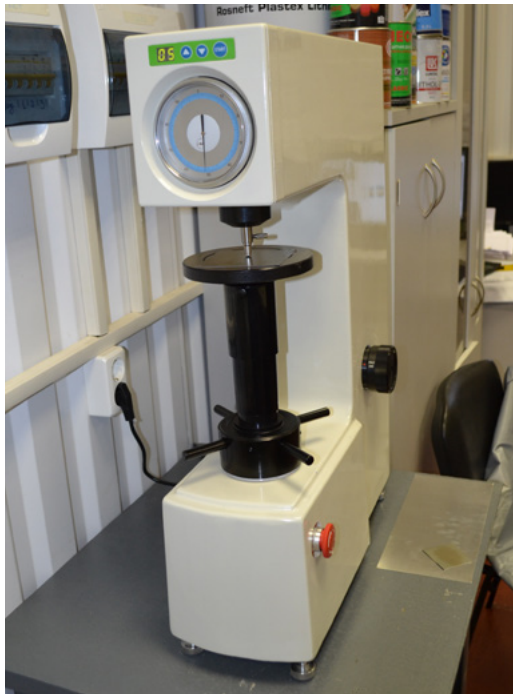

СЛУЖБА КАЧЕСТВА

+7 (495) 577-75-57 (доб. 32)

УНИКАЛЬНЫЕ ОСОБЕННОСТИ БАНОК

Надежно предохраняет содержимое от воздействия света, газов, воздуха, воды и других агрессивных факторов окружающей среды.

Обладает стойкостью к органическим растворителям, что позволяет использовать ее для упаковки химически активных соединений.

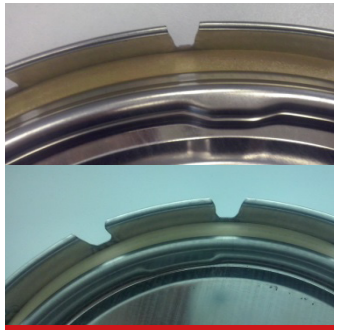

Одно- и двухкомпонентный компаунд, используемый в качестве уплотнителя крышки, позволяет как холодную, так и горячую заливку материалов.

Безопасная крышка - края крышки подвиты для предотвращения возможных травм при эксплуатации.

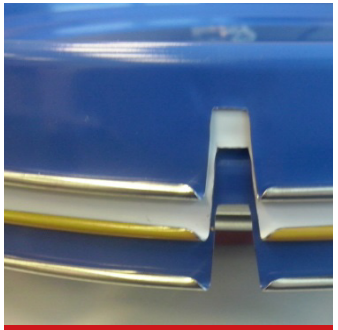

Форма крышки и пазы спроектированы по технологиям 21 века, что способствует удобному штабелированию и препятствует вакумизации между ними при транспортировке и длительном хранении.

Дополнительно в крышку можно установить пластиковые вставки с выдвижной горловиной или резьбой Ø 42,3 мм или 57 мм.

Удлиненная форма «ушка» исключает вероятность пробивки корпуса металлической ручкой.

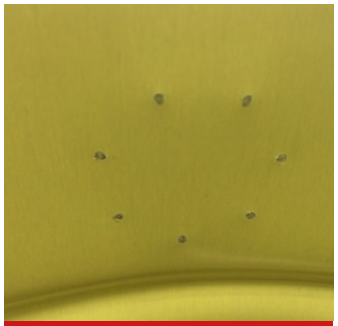

Семь точек в местах приварки «ушек» позволяют увеличить нагрузку на банки до 70кг включительно! НОВИНКА на российском рынке!

Уникальная возможность новейшего оборудования позволяет наносить от 1 до 5 ребер жесткости.

Современное оборудование позволяет наносить любой логотип по желанию заказчика.

Тройная (семислойная) закатка нижнего дна с корпусом, обеспечивает надежную герметичность.

Порошковое покрытие внутреннего шва, защищает место сварки от коррозии.

ПОЛУЧЕНИЕ СЕРТИФИКАТА UN

В апреле-мае 2016 года были получены 18 сертификатов UN на тару 3л, 5л, 10 л, 20 л и 22,5 л.

Банка коническая Ø 286 мм

НАЗНАЧЕНИЕ ТАРЫ

Хранение и транспортировка лакокрасочных, смазочных, строительных материалов, различных химических и нефтехимических продуктов

ОБЩИЕ ТЕХНИЧЕСКИЕ ХАРАКТЕРИСТИКИ

- Тройная закатка дна
- Продольный сварной шов - Superwima
- Ребро жесткости
- Семиточечная приварка ушек
- Удлиненное ушко исключает вероятность пробивки корпуса металлической ручкой

ВНУТРЕННЯЯ ЛАКИРОВКА

- Без покрытия
- Защитное покрытие шва и мест приварки ушек
- Полное защитное покрытие, стойкое к коррозионным процессам

ВНЕШНЯЯ ЛАКИРОВКА

- Покрытие эмалью
- Литография

ВИДЫ КРЫШЕК

- «Корона» с формой прорези U
- «Корона» с формой прорези V
- Под обжимное кольцо (обруч с нахлестом -overlapping)
- Пластиковая вставка с внутренней выдвижной горловиной или с резьбой (d-42,3 мм или d-57 мм)

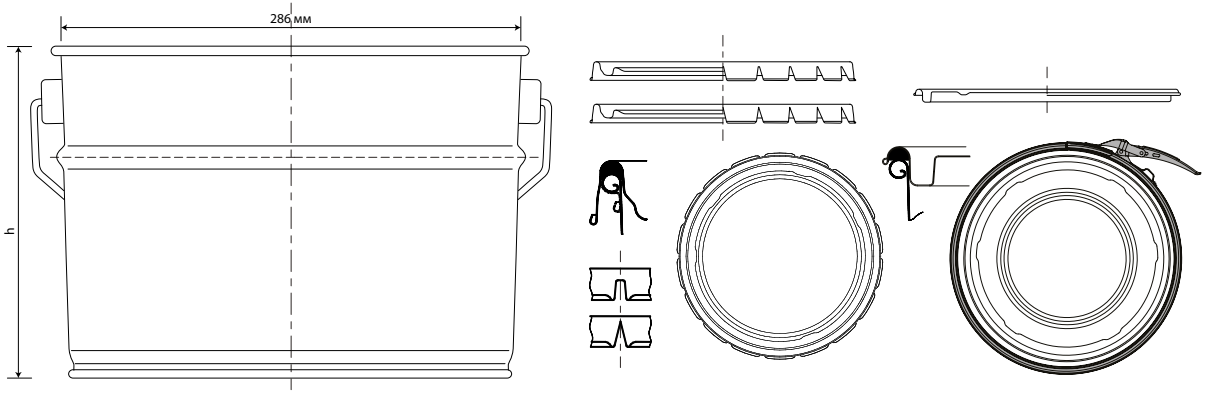

ОБЪЕМ, л	10	15	20	25
Высота, мм	204	288	370	453
Количество в паллете (1 200*1 000 мм), шт	312	300	288	276
Количество в паллете (1 200*800 мм), шт	286	275	264	253
Количество уровней в паллете	26	25	24	23

Банка коническая Ø 240 мм

НАЗНАЧЕНИЕ ТАРЫ

Хранение и транспортировка лакокрасочных, смазочных, строительных материалов, различных химических и нефтехимических продуктов

ОБЩИЕ ТЕХНИЧЕСКИЕ ХАРАКТЕРИСТИКИ

- Тройная закатка дна - Новинка на российском рынке!!!
- Продольный сварной шов -Wima
- Ребро жесткости

ВНУТРЕННЯЯ ЛАКИРОВКА

- Без покрытия
- Защитное покрытие шва и мест приварки ушек
- Полное защитное покрытие, стойкое к коррозионным процессам

ВНЕШНЯЯ ЛАКИРОВКА

- Покрытие эмалью
- Литография

ВИДЫ КРЫШЕК

- Под обжимное кольцо (обруч с нахлестом-overlapping)
- «Корона» с формой прорези U
- Верхнее закатанное дно под пластиковую вставку с внутренней выдвижной горловиной или с резьбой (d-42,3 мм или d-57 мм)
- Пластиковая вставка с внутренней выдвижной горловиной или с резьбой (d-42,3 мм или d-57 мм)

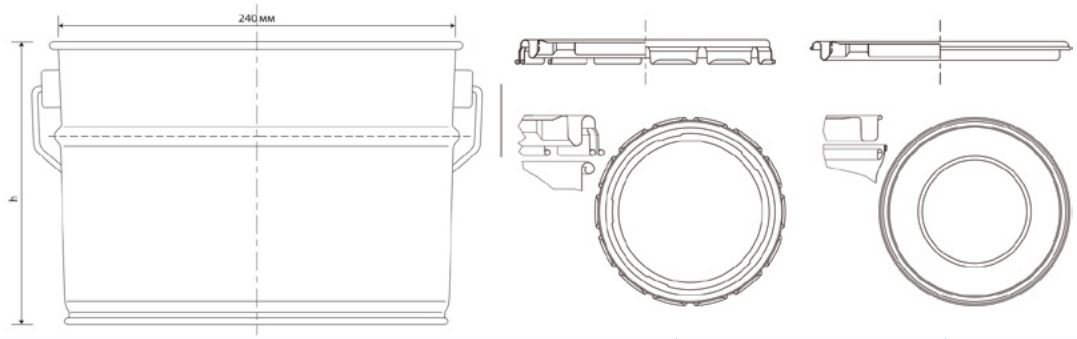

ОБЪЕМ, л (крышка Корона и ОК)	7,0	10,0
Высота, мм	195	268
Количество в паллете (1 000*800 мм), шт	208	195
Количество уровней в паллете	16	15

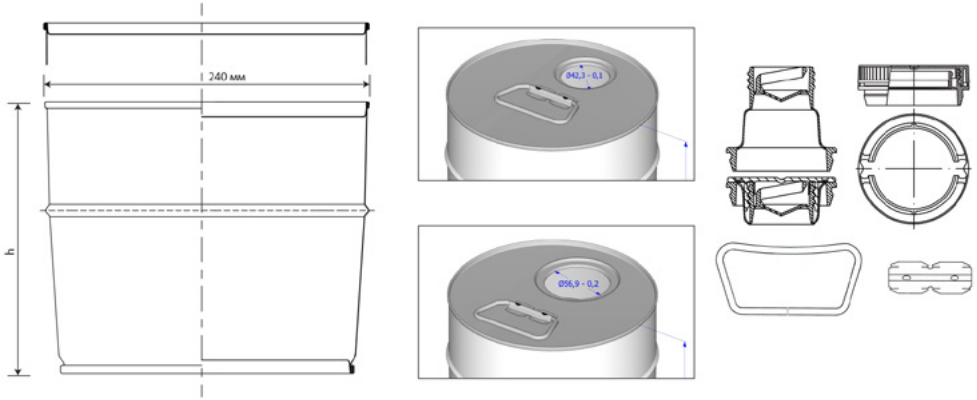

ОБЪЕМ, л (верхнее закатное дно)	7,0	10,0
Высота, мм	205	279
Количество в паллете (1 000*800 мм), шт	65	39
Количество уровней в паллете	5	3

Банка коническая Ø 180 мм

НАЗНАЧЕНИЕ ТАРЫ

Хранение и транспортировка лакокрасочных, смазочных, строительных материалов, различных химических и нефтехимических продуктов

ОБЩИЕ ТЕХНИЧЕСКИЕ ХАРАКТЕРИСТИКИ

- Тройная закатка дна - Новинка на российском рынке!!!
- Продольный сварной шов -Wima
- Ребро жесткости
- RL – кольцо (подвитый край кольца) для ведра с прижимной крышкой

ВНУТРЕННЯЯ ЛАКИРОВКА

- Без покрытия
- Защитное покрытие шва и мест приварки ушек
- Полное защитное покрытие, стойкое к коррозионным процессам

ВНЕШНЯЯ ЛАКИРОВКА

- Покрытие эмалью
- Литография

ВИДЫ КРЫШЕК

- Прижимная крышка под банку с внутренним закатанным кольцом - Новинка на российском рынке!!!
- Под обжимное кольцо (обруч с нахлестом-overlapping)
- «Корона» с формой прорези U
- Верхнее закатанное дно под пластиковую вставку с внутренней выдвижной горловиной или с резьбой (d-42,3 мм или d-57 мм)
- Пластиковая вставка с внутренней выдвижной горловиной или с резьбой (d-42,3 мм или d-57 мм)

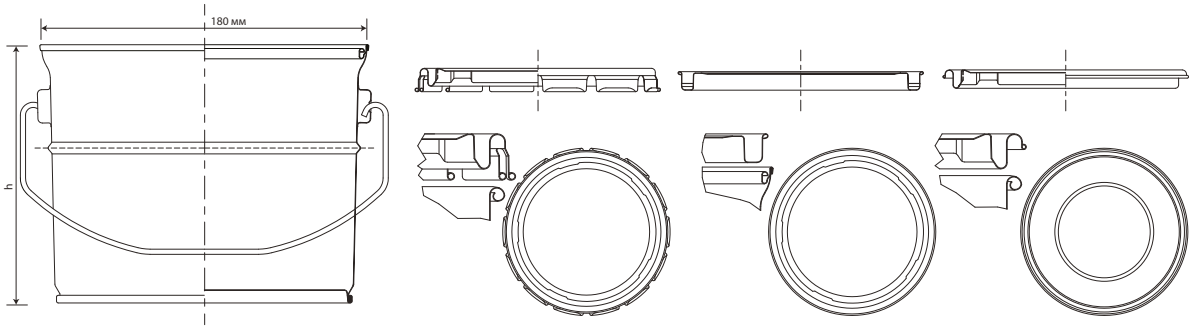

ОБЪЕМ, л (крышка Корона и ОК)	3,0	4,0	5,0
Высота, мм	157	202,5	246
Количество в паллете (1 000*800 мм), шт	408	384	384
Количество уровней в паллете	17	16	16

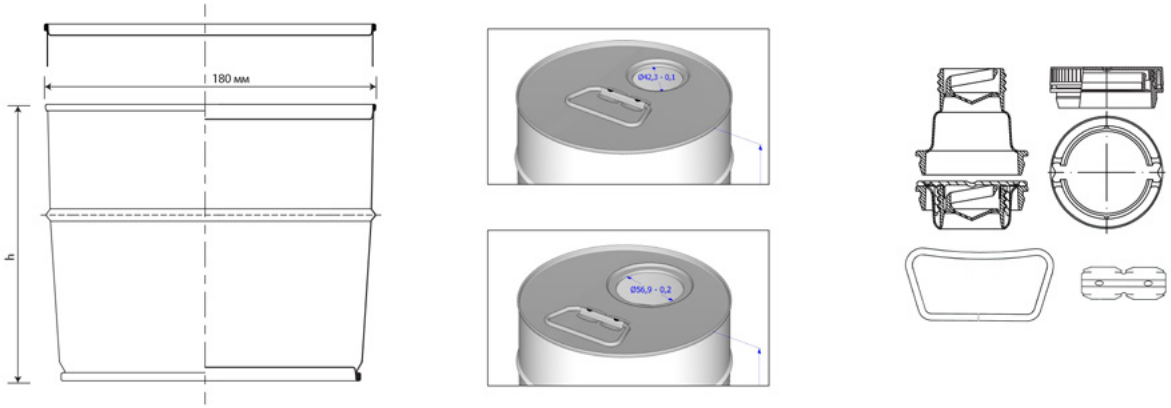

ОБЪЕМ, л (верхнее закатное дно)	3,0	4,0	5,0
Высота, мм	165	210,5	254
Количество в паллете (1 000*800 мм), шт	144	96	96
Количество уровней в паллете	6	4	4

Банка цилиндрическая Ø 109 мм

НАЗНАЧЕНИЕ ТАРЫ

Хранение и транспортировка лакокрасочных, смазочных, строительных материалов, различных химических и нефтехимических продуктов

ОБЩИЕ ТЕХНИЧЕСКИЕ ХАРАКТЕРИСТИКИ

- Двойная закатка дна
- Продольный сварной шов -Wima
- RL – кольцо (подвитый край кольца)

ВНУТРЕННЯЯ ЛАКИРОВКА

- Без покрытия
- Защитное покрытие, стойкое к коррозионным процессам

ВНЕШНЯЯ ЛАКИРОВКА

- Покрытие эмалью
- Литография

ВИДЫ КРЫШЕК

- Прижимная крышка с бортиком или без бортика, с уплотнителем или без
- Верхнее закатанное дно под пластиковую вставку, d-42,3 мм с внутренней выдвижной горловиной или с резьбой

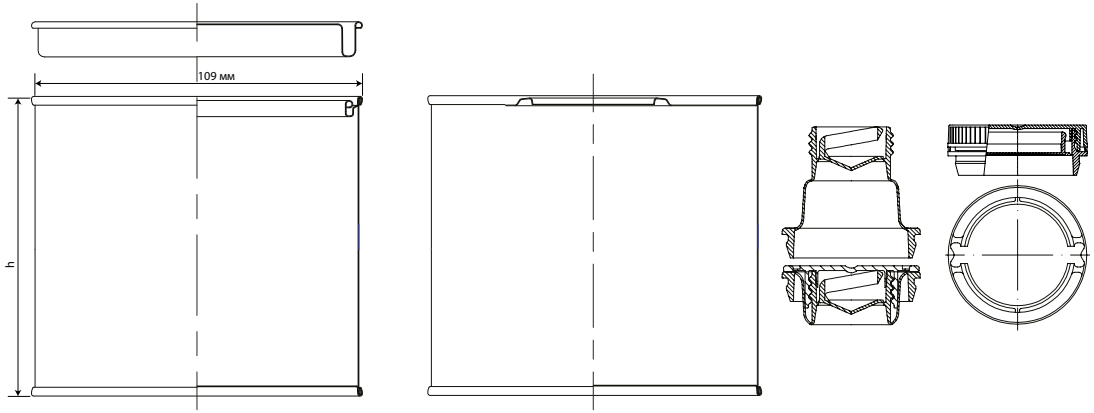

ОБЪЕМ, л (крышка прижимная)	0,5	0,9	1,0	1,2
Высота, мм	80	120	132	145
Количество в паллете (1 200*800 мм), шт	936	576	504	504
Количество уровней в паллете	13	9	7	7

Банка цилиндрическая Ø 99 мм

НАЗНАЧЕНИЕ ТАРЫ

Хранение и транспортировка лакокрасочных, смазочных, строительных материалов, различных химических и нефтехимических продуктов

ОБЩИЕ ТЕХНИЧЕСКИЕ ХАРАКТЕРИСТИКИ

- Двойная закатка дна
- Продольный сварной шов -Wima
- RL – кольцо (подвитый край кольца)

ВНУТРЕННЯЯ ЛАКИРОВКА

- Без покрытия
- Защитное покрытие, стойкое к коррозионным процессам

ВНЕШНЯЯ ЛАКИРОВКА

- Покрытие эмалью
- Литография

ВИДЫ КРЫШЕК

- Прижимная крышка с бортиком или без бортика, с уплотнителем или без
- Верхнее закатанное дно под пластиковую вставку, d-42,3 мм с внутренней выдвижной горловиной или с резьбой

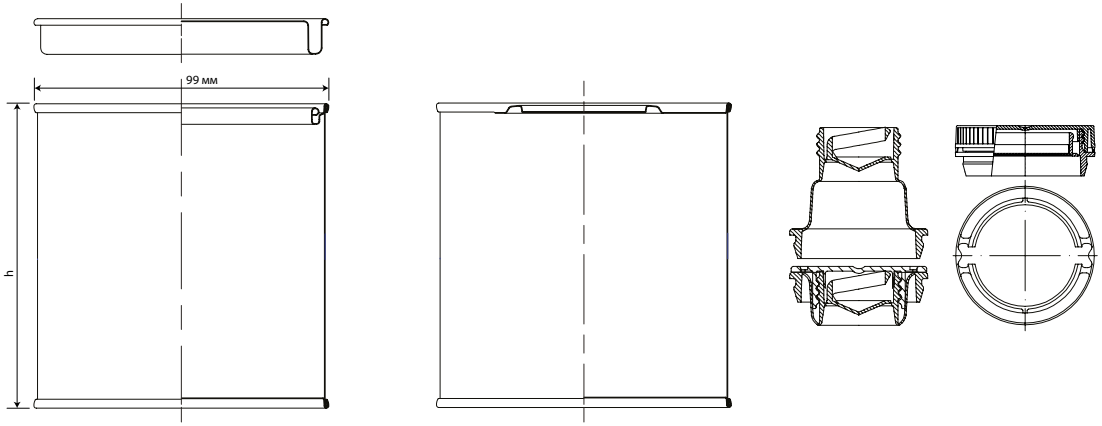

ОБЪЕМ, л (крышка прижимная)	0,5	0,85	1,0
Высота, мм	80	120	136
Количество в паллете (1 200*800 мм), шт	1 092	819	637
Количество уровней в паллете	12	9	7